EDITION	SUMMARY OF CHANGES	ISSUE DATE

RoHS

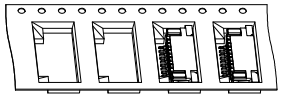

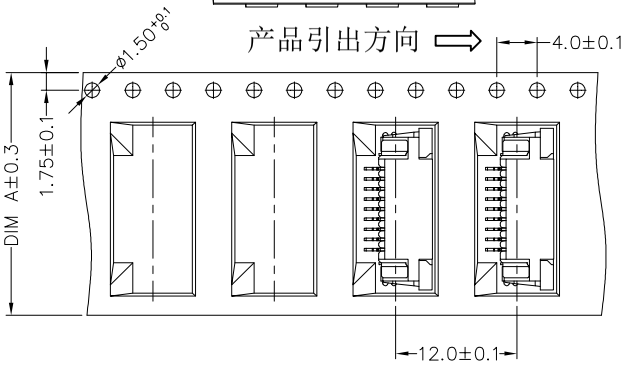

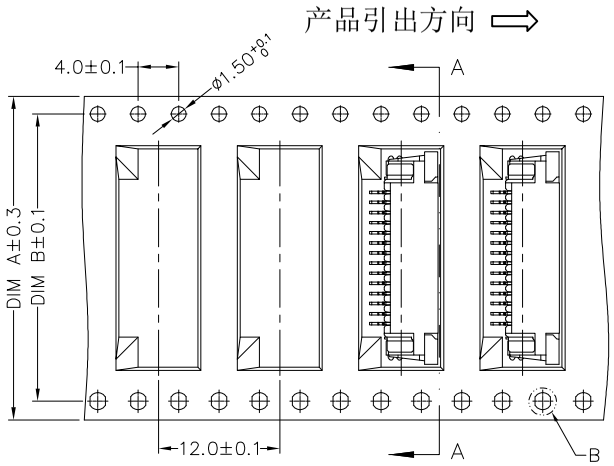

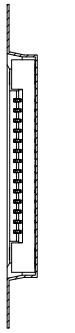

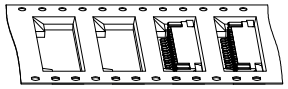

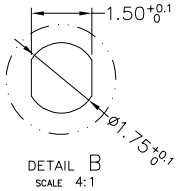

贴膜方式：1. 热封
2. 冷封
载带颜色：3. 黑色
4. 透明色

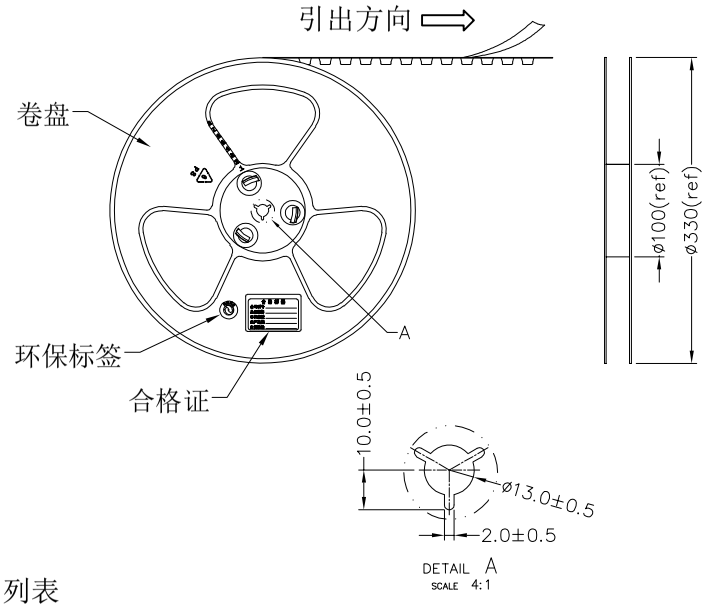

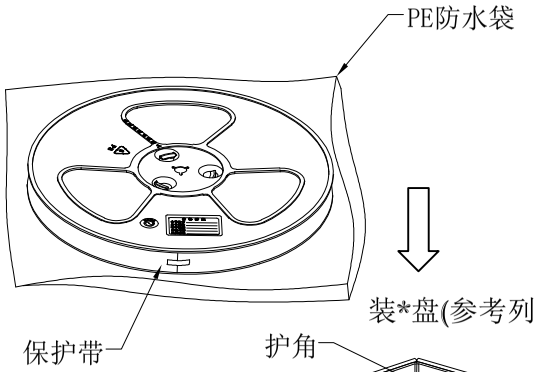

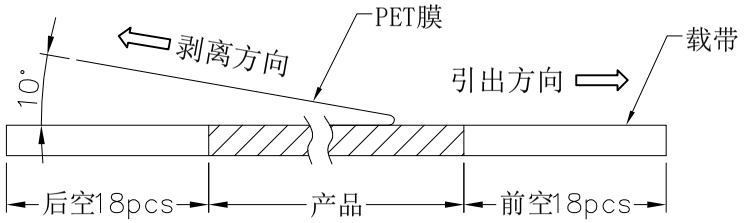

(PET膜剥离示意图)

装*盘(参考列表)

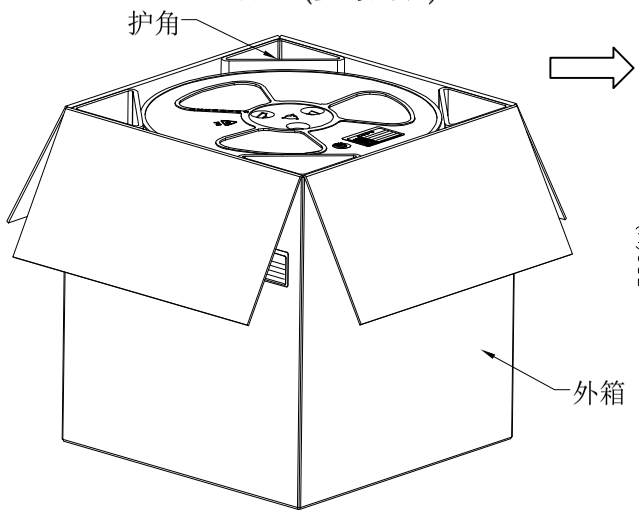

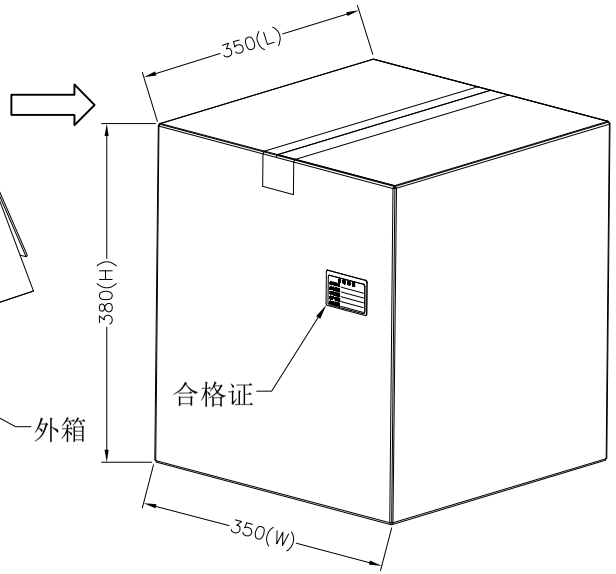

列表

Circuits	DIM A	DIM B	Q'ty/Reel	Packing(Reel/Caton)
----	16	--	------	17/Reel
4p-8p	24	--	1500PCS	12/Reel
9p-14p	32	28.4	1500PCS	10/Reel
15p-24p	44	40.4	1500PCS	7/Reel
25p-36p	56	52.4	1500PCS	6/Reel

包装说明：
1. 卷盘每盘都要贴合格证. 环保标签。
2. 载带用PE防水袋装入纸箱。
3. 纸箱四个角落放入四块折叠板护角。
4. 纸箱强度要能承受所包装产品的重量。
5. 外箱上贴上合格证。
6. 所有材料有害物控制需符合RoHS标准。

MSTCONN®
深圳德瑞电子有限公司
SHENZHEN DERUI ELECTRONICS CO.,LTD

GENERAL TOLERANCE		UNIT: mm	DRAWN:	DATE: 2020/04/26	ITEM: 1.0mm FPC 半包上接(H=2.5)	TITLE: 卷装图
.X ±0.5	X.° ±2°	SCALE: 1:1	CHECK:	DATE:	PART NO: F 10 B 25 TS 10p 0 K 1 * R * 1.0K-ES-nPWB	DRAWING NUMDER: 202000023
.XX ±0.2	.X° ±1°					
.XXX ±0.05	.XX° ±0.5°	SIZE: A4	APPROVE:	DATE:		
ANGLE PROJECTION						